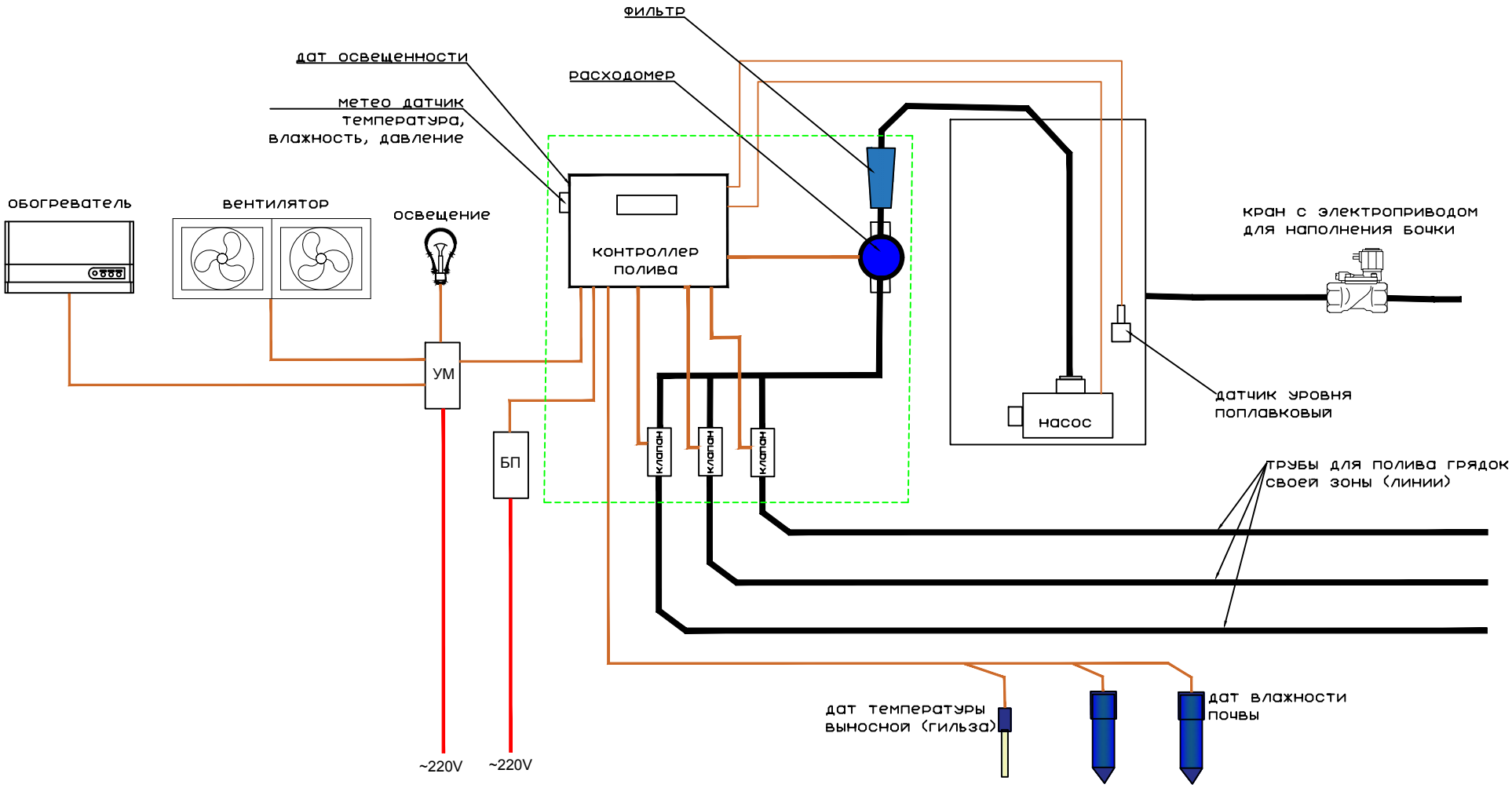Блок-схема подключения тепличного оборудования к контроллеру полива